Gebrauchsanleitung PK-Nr. 2810

Instructions / Mode d'emploi / Gebruiksaanwijzing / инструкция по использованию

PAIDI Möbel GmbH
Hauptstraße 87
D-97840 Hafenlohr/Main

PAIDI Kinderwelten

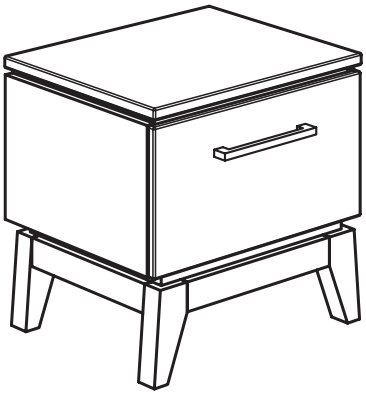

STEN

127 5899

RAL GÜTEZEICHEN

dgm-moebel.de H19730058 Möbel

BLAUER ENGEL DAS UMWELTZEICHEN

www.blauer-engel.de/uz38

- emissionsarm
- Holz aus nachhaltiger Forstwirtschaft
- in der Wohnumwelt gesundheitlich unbedenklich

Warnhinweis!

Warning notice! / Avertissement! / Waarschuwing! / Предупреждение!

PAIDI Möbel GmbH
Hauptstraße 87
D-97840 Hafenlohr/Main

Kinderwelten

V..	**Vorbereitung / Preparation / La préparation/ Voorbereiding / подготовка**
M..	**Montage / Assembly / Assemblage / Bijeenkomst / монтаж**

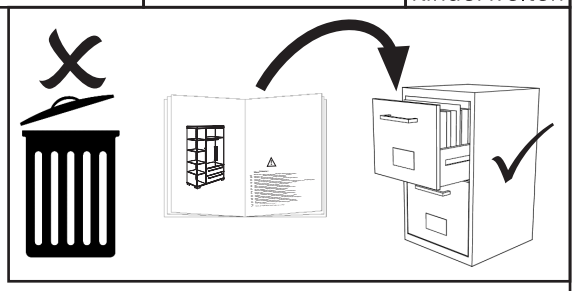

DE **Pflegehinweis:** Zum Reinigen der Oberflächen ein leicht-feuchtes Tuch oder ein handelsübliches Möbelpflegemittel verwenden.
FR **Indication sur l'entretien :** pour nettoyer les surfaces, utiliser un chiffon légèrement humide ou un nettoyant pour meubles en vente dans le commerce
GB **Caring for the… :** In order to clean the surfaces please use a slightly damp cloth or commercially available furniture care product.
NL **Verzorgingsanwijzing:** Voor het reinigen van de oppervlakken een licht vochtig doek of een gebruikelijk meubelschoonmaakmiddel gebruiken.
ES **Recomendaciones de cuidado:** Para limpiar las superficies del mueble debe usar un trapo humedecido o un producto de limpieza de muebles comercial.
GR **Οδηγίες περιποίησης:** Για το καθάρισμα των επιφανειών να χρησιμοποιείτε ένα ελαφρά νοτισμένο πανάκι ή λούστρο επίπλων.
IT **Indicazione per pulizia e cura:** Per la pulizia delle superfici utilizzate un panno leggermente umido o un normale prodotto per la cura dei mobili.
CZ **Pokyny k čištění:** Na čištění povrchu použijte pouze navlhčený kousek látky nebo běžný prostředek na ošetřování nábytku.
SL **Navodilo za nego:** Za čiščenje površin uporabljajte malo vlažno cunjo ali trgovsko običajno sredstvo za nego pohištva.
PL **Wskazówka pielęgnacyjna:** do czyszczenia powierzchni stosować lekko wilgotną ściereczkę lub zwykły środek do pielęgnacji mebli.
BG **Указание за поддържане:** Използвайте леко навлажнена кърпа или обикновен препарат за поддържане на мебели, за да почистите повърхностите.
HR **Upute za njegu:** Za čišćenje površina upotrijebiti jednu lako navlaženu krpu i trgovačko uobičajeno sredstvo za njegu namještaja.
LT **Rekomendacija priežiūrai:** Paviršius valykite drėgna pašluoste arba parduotuvėse įsigytomis baldų priežiūros priemonėmis.
RU **Рекомендации по уходу:** для очистки поверхностей используйте слегка влажную тряпку или обычное средство по уходу за мебелью.
CN 保养说明：清洁表面只需用稍微潮湿的布或普通的家具清洁剂即可。

Beschläge

Fittings / Raccords / Fittingen / кованый

PAIDI Möbel GmbH
Hauptstraße 87
D-97840 Hafenlohr/Main

Kinderwelten

1:1
DIN A4

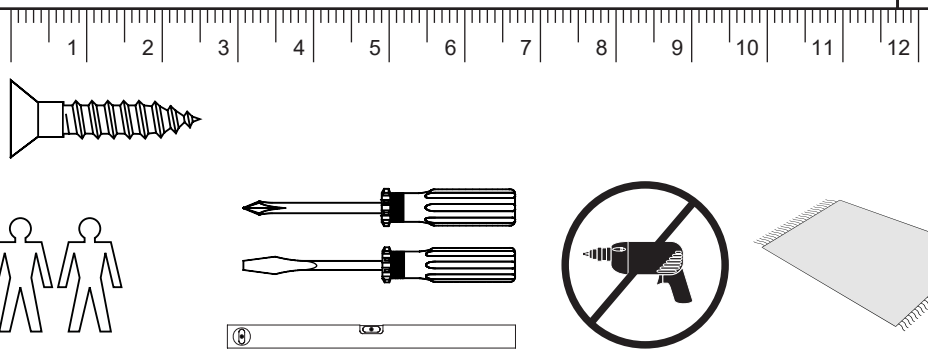

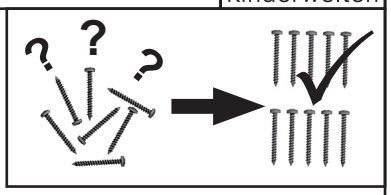

ca. 0,75h

A	B	C	D	E	F	G
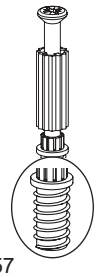	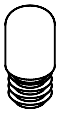				**Griff**	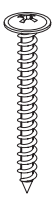
4x 681 0757	4x 681 5561	3,5 x 25 8x 681 4900	ø8 x 35 4x 681 0702	4,0 x 45 8x 681 4893	1x 681 8458	4,0 x 40 2x 681 4911

PK-Nr. 2810 Stand 02/2018 Ä: 06/2020

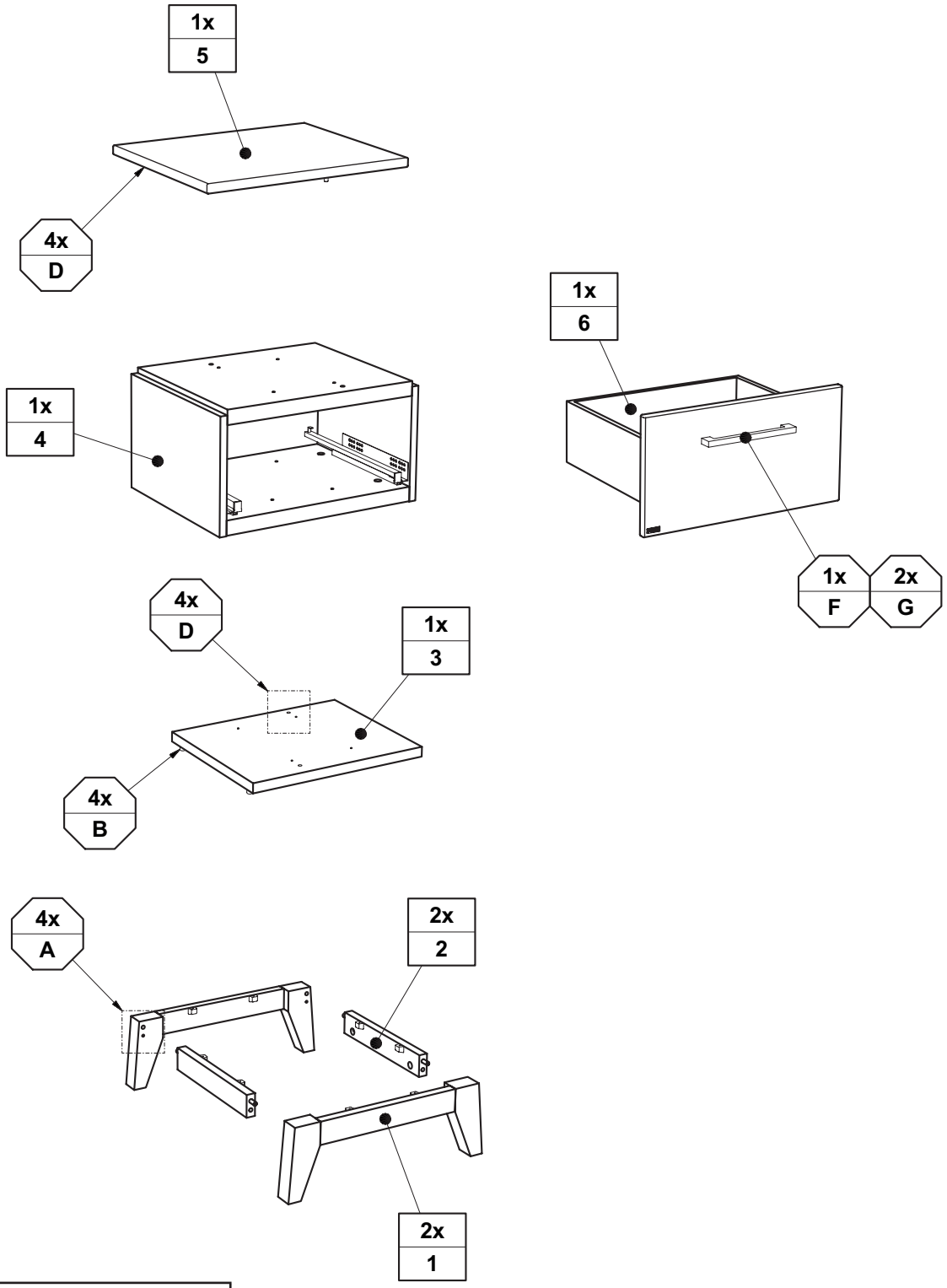

Demontage der Schubkästen

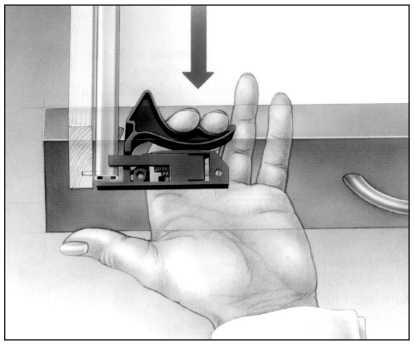

V1

V1.1

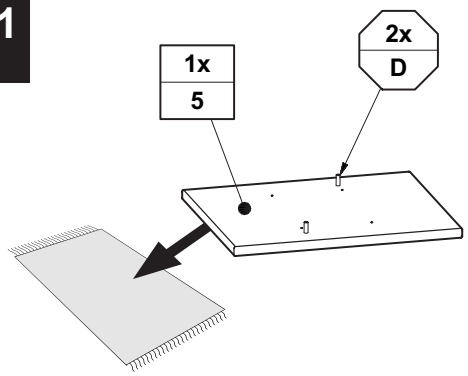

V1.2

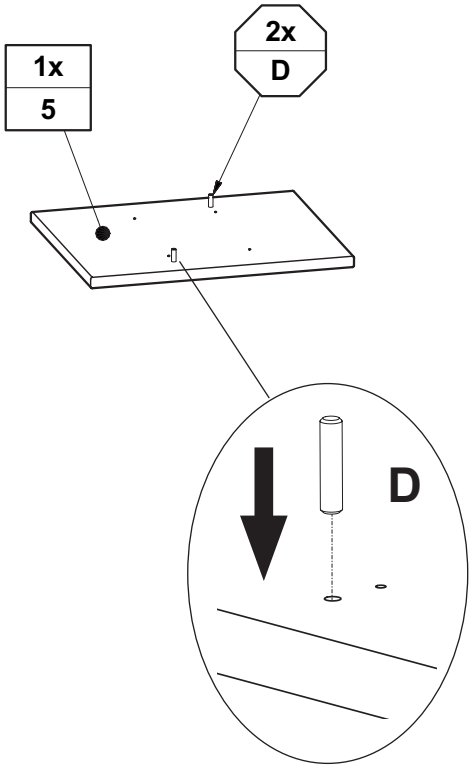

D

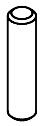

ø8 x 35
2x
681 0702

V2

V2.1

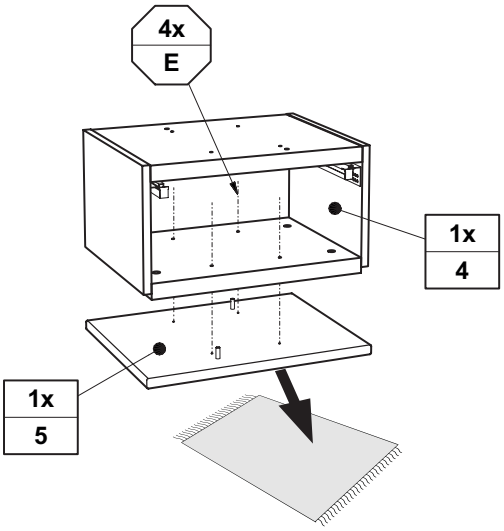

V2.2

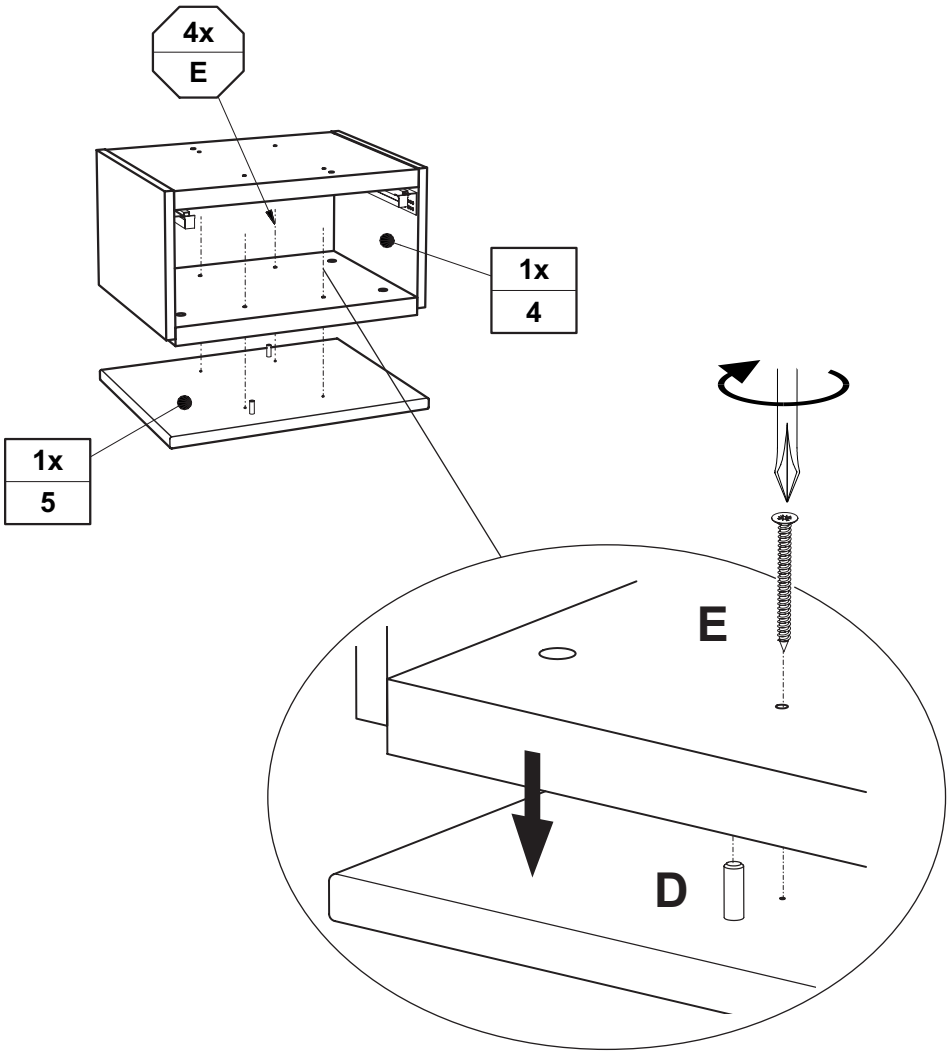

E

4,0 x 45
4x
681 4893

V3

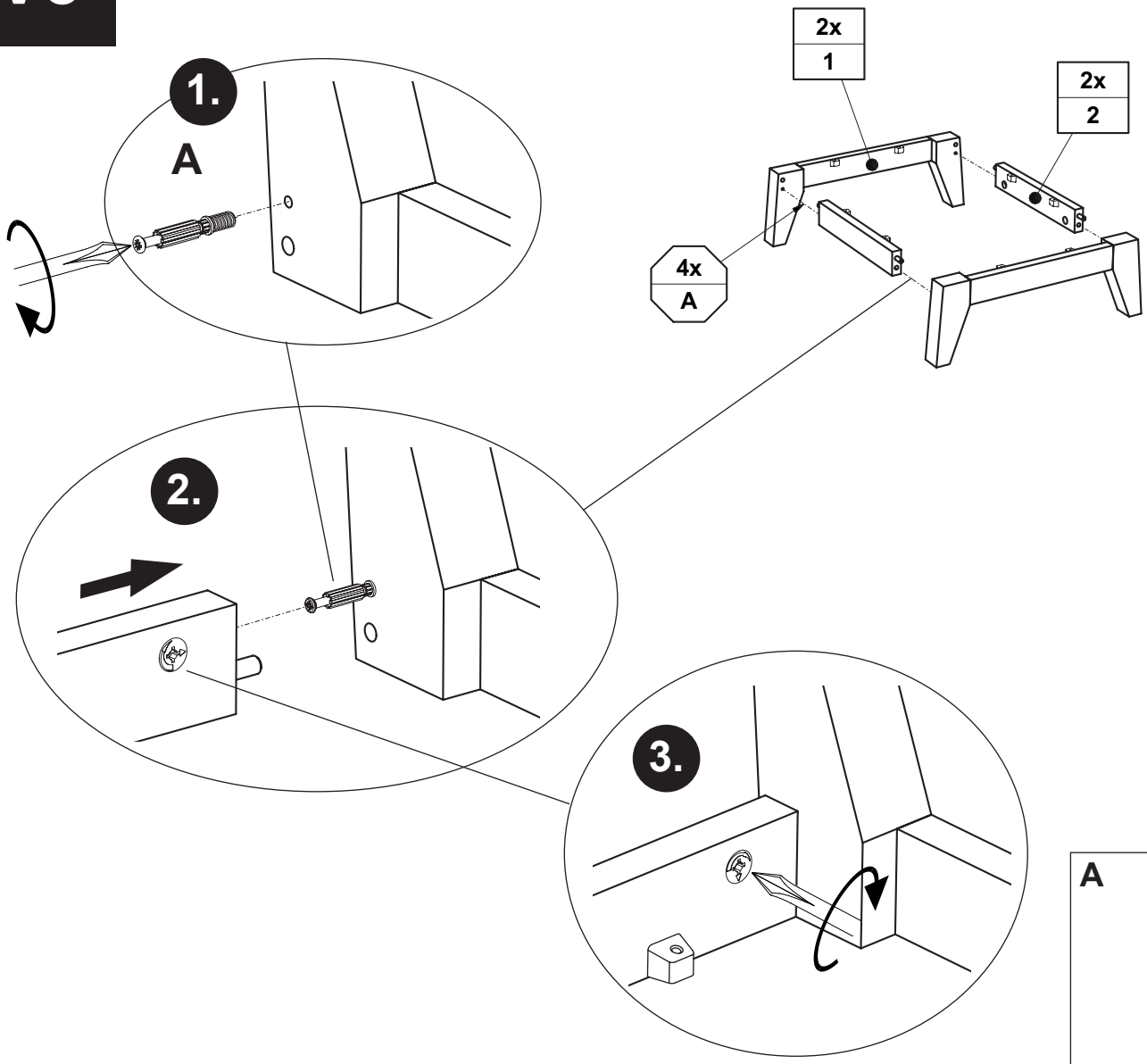

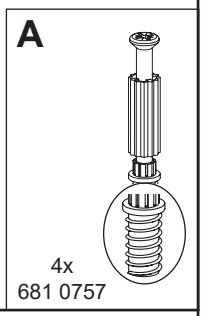

V4

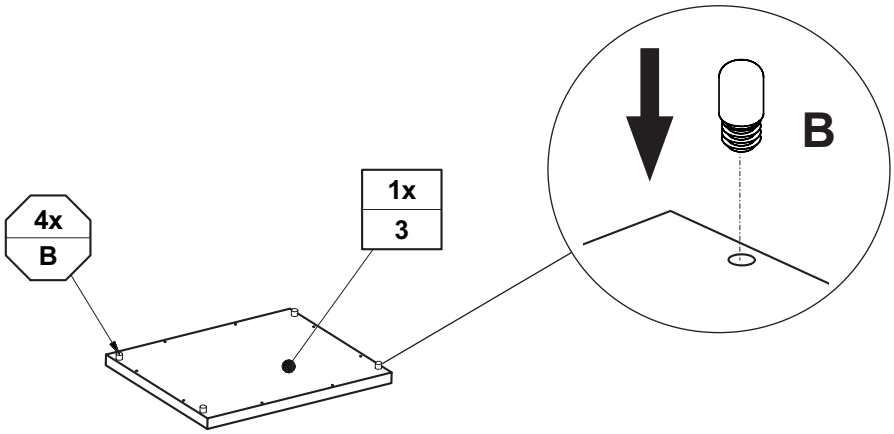

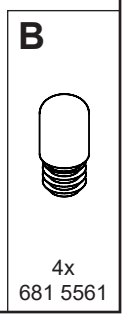

V5

V5.1

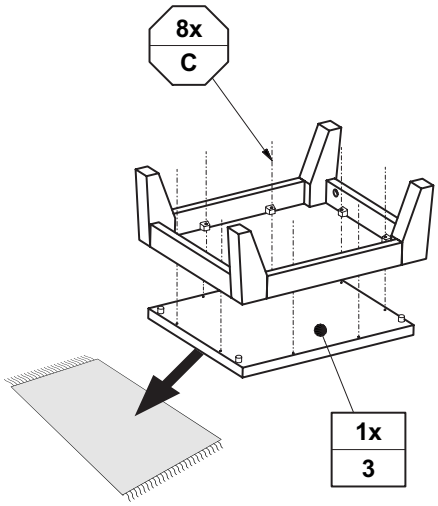

V5.2

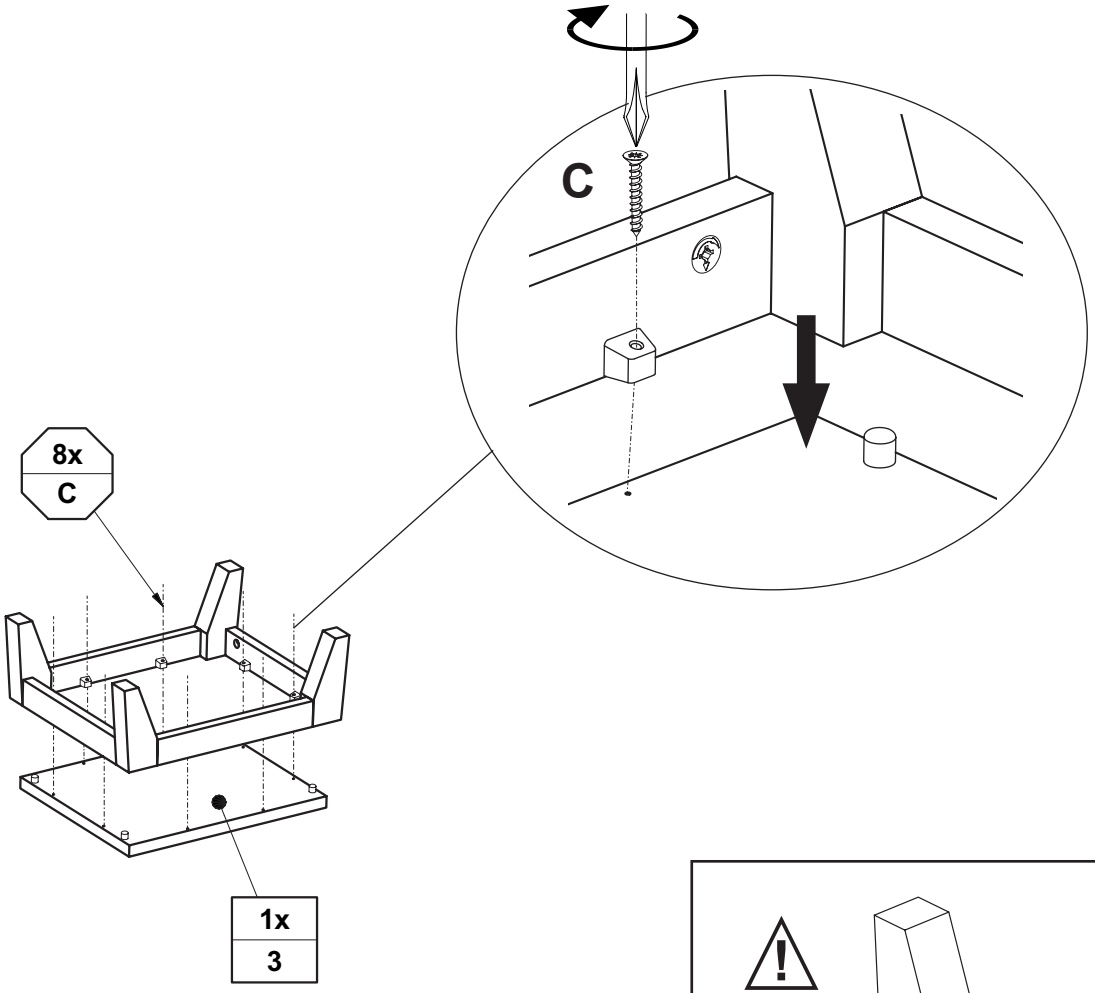

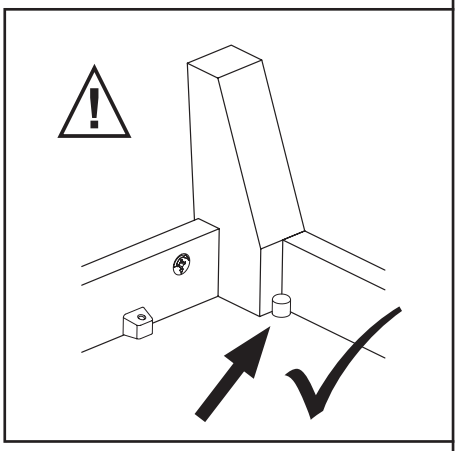

C

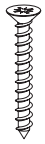

3,5 x 25
8x
681 4900

M1

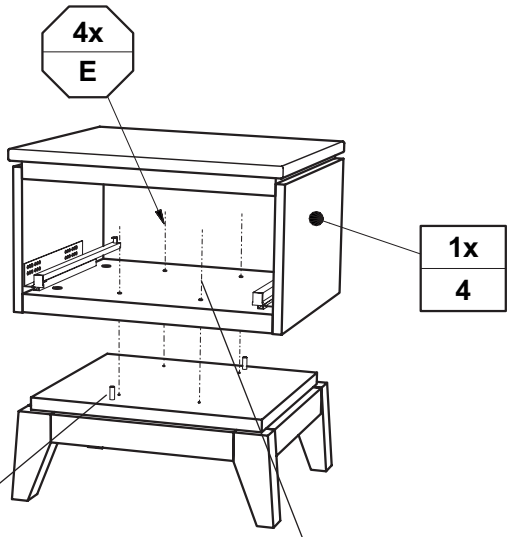

M1.1

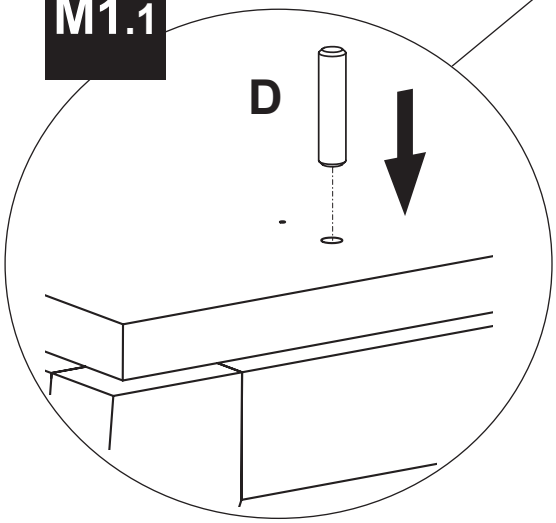

M1.2

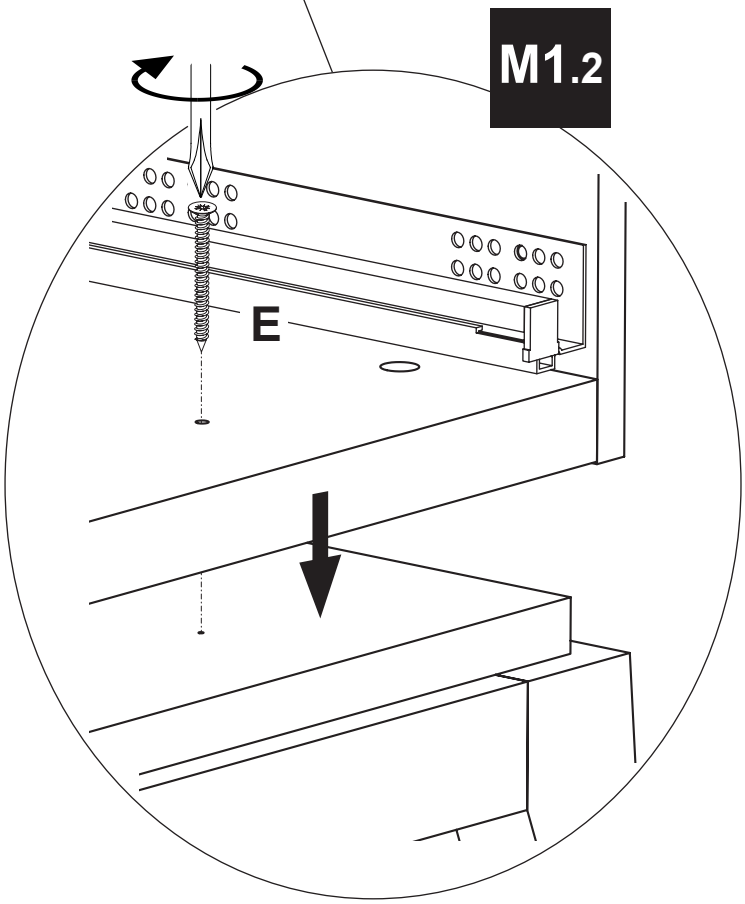

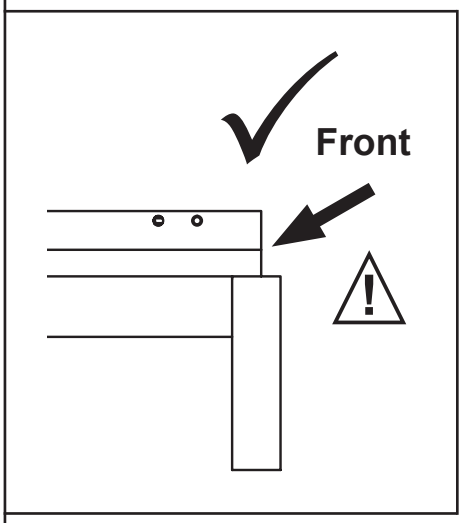

D	E
ø8 x 35 2x 681 0702	4,0 x 45 4x 681 4893

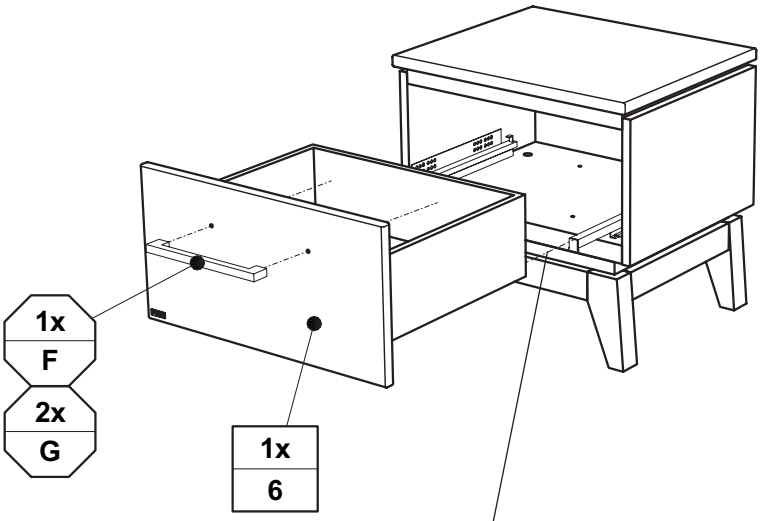

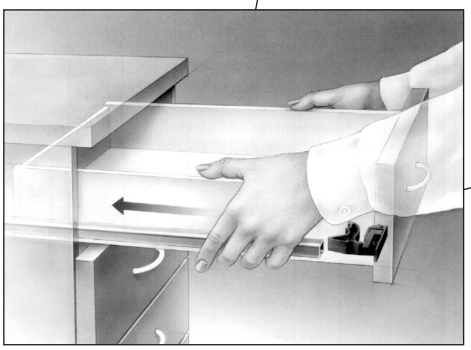

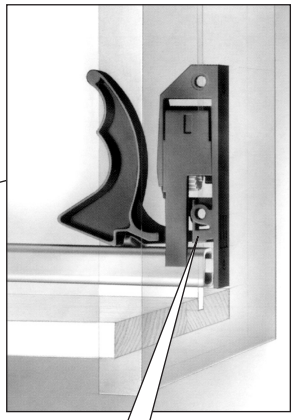

CLICK !!

F	G
Griff	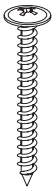
1x 681 8458	4,0 x 40 2x 681 4911

Justierung der Schubkästen

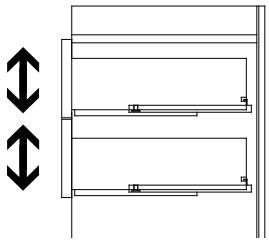

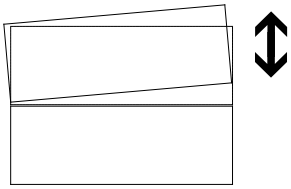

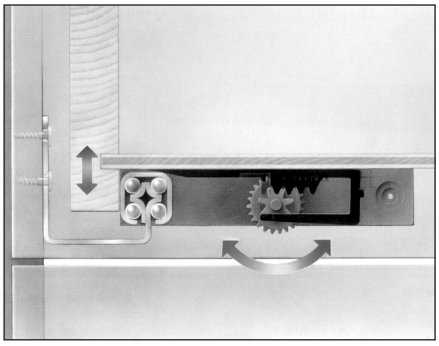

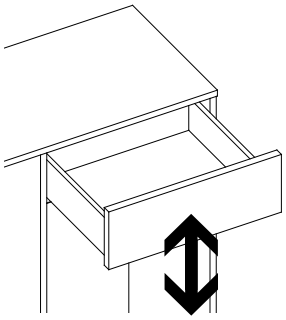
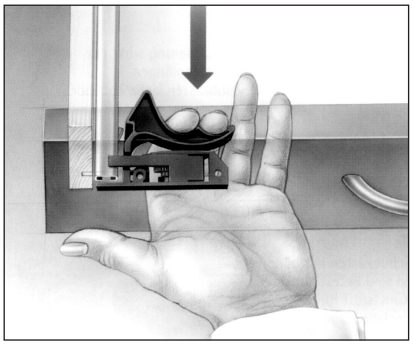
Demontage der Schubkästen